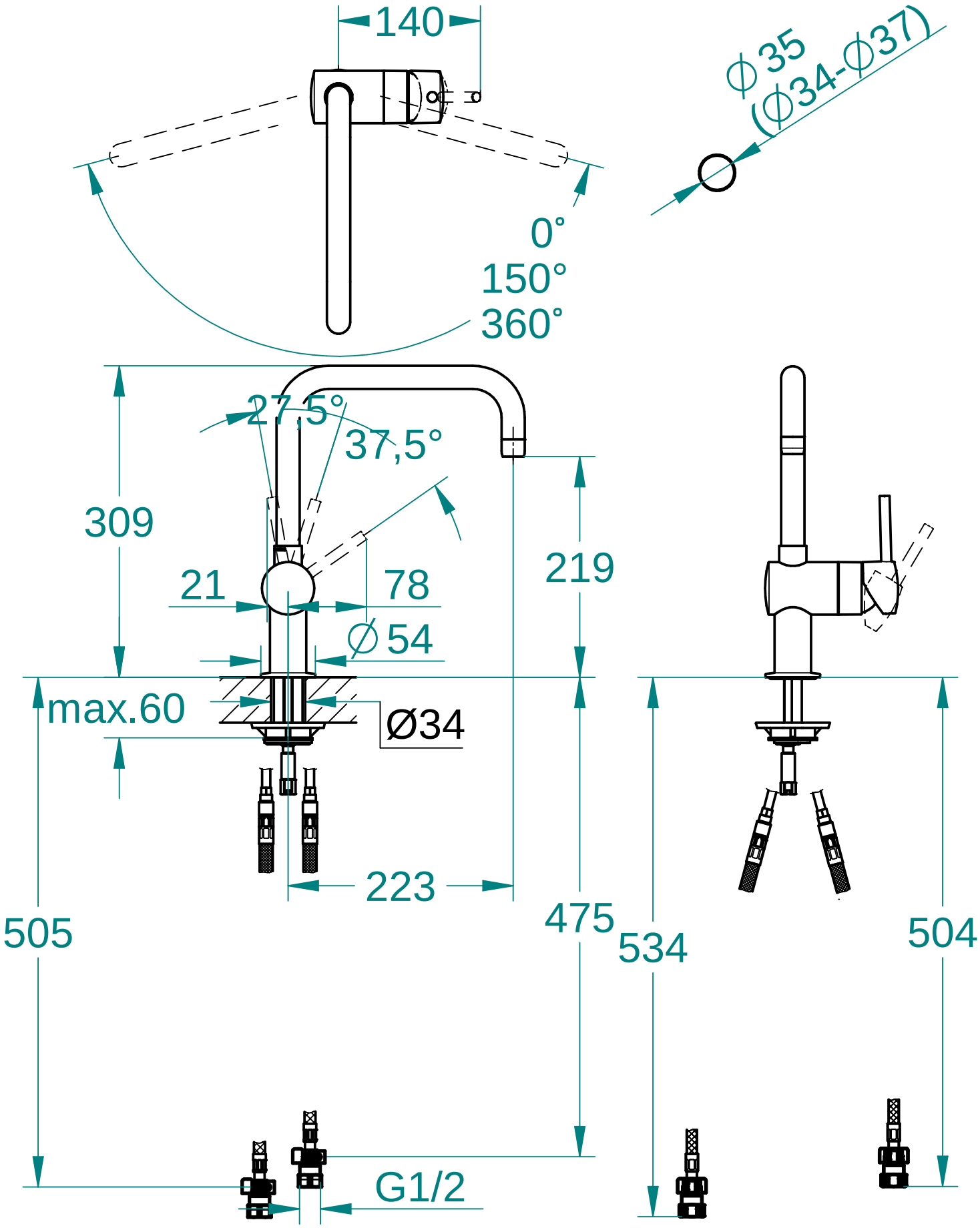

Maßstab / Scale	ÄM-Nr. / ECN				Grohe AG Industriepark Edelburg D-58675 Hemer Tel. 02372 / 93-0	GROHE
1:5	Datum / Date	1.2.2019				
	Verantw. / Respons	Sekine		Copyright reserved		
	Geprüft / Approved	Matsumoto				
Status	Benennung / Title	EHM,SP- OHM SINK				Zeichnung Nr. / Drawing No.: JP300201
	Prod.-No. + variants:	JP300201 30283001C				TPI-Referenz / TPI-Reference: mJP300201_3a_